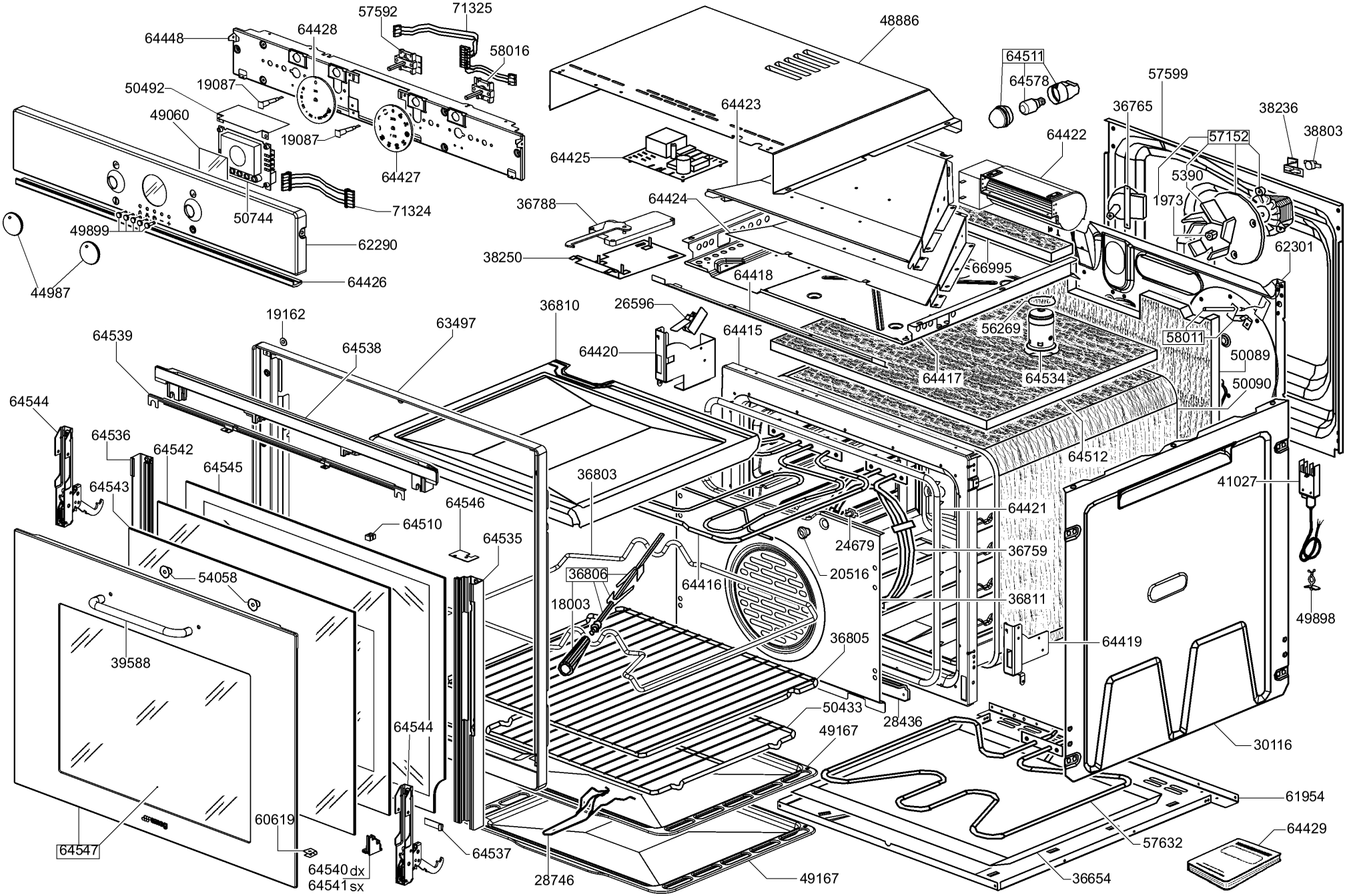
64448
64428
57592
71325
58016
48886
64511
64578
57599
50492
19087
49060
19087
64423
36765
38236
38803
64425
64422
57152
5390
1973
62301
64427
71324
36788
64424
50744
49899
62290
38250
66995
64418
44987
64426
19162
63497
36810
26596
64539
64538
64420
64415
56269
58011
50089
64534
64417
50090
64544
64536
64542
64545
64512
41027
64543
64546
64421
64510
64535
24679
36759
36803
36806
20516
54058
64416
18003
36811
49898
36805
64419
39588
50433
28436
64544
49167
30116
61954
60619
64537
57632
64429
64547
64540 dx
64541 sx
28746
49167
36654